VASCA IMPIANTO SOLLEVAMENTO- PARTICOLARI MECCANICI - SCALA 1:50

PIANTA VASCA
PARTICOLARI MECCANICI

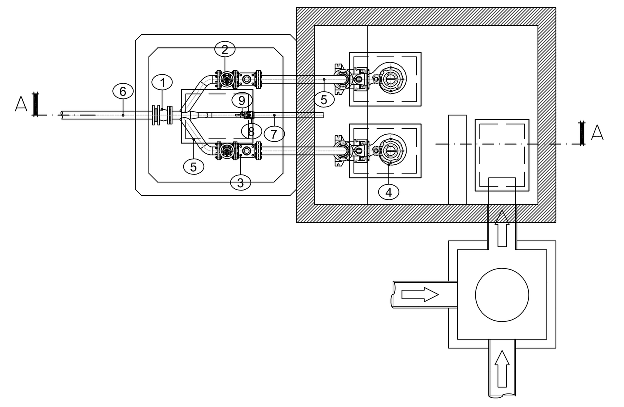

SEZIONE A-A

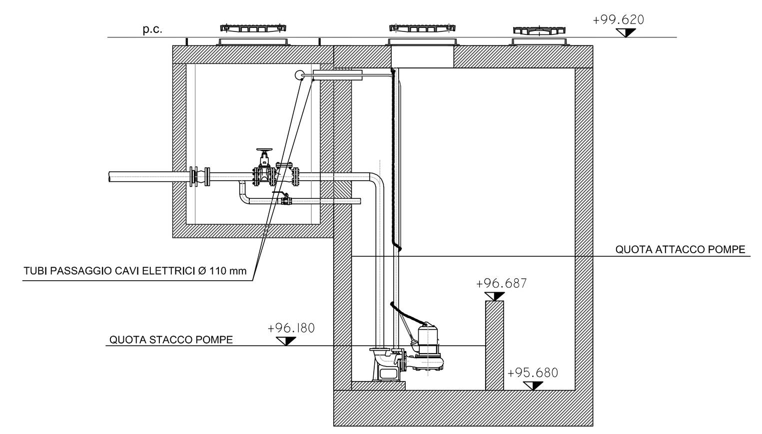

VASCA IMPIANTO SOLLEVAMENTO- PARTICOLARI ARCHITETTONICI - SCALA 1:50

PIANTA VASCA
PARTICOLARI ARCHITETTONICI

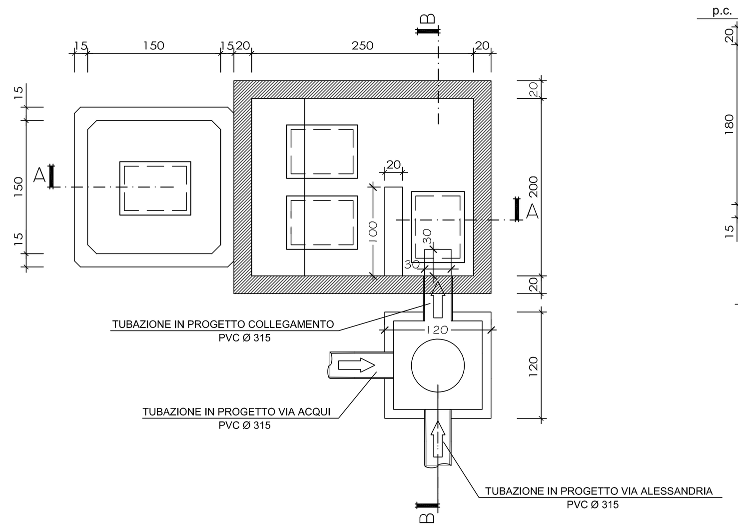

SEZIONE A-A

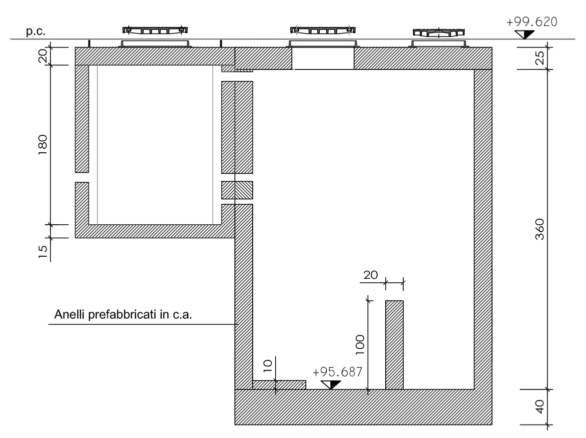

SEZIONE B-B

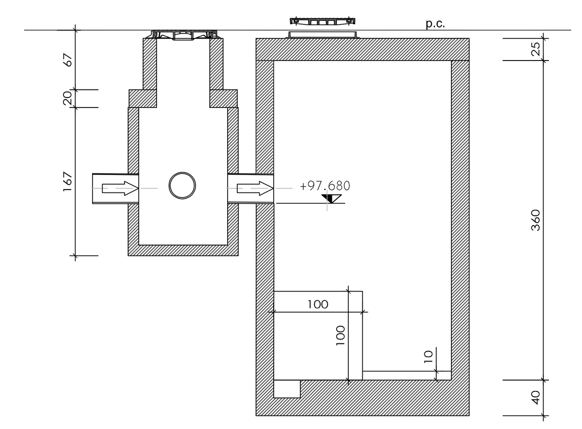

PLANIMETRIA DI PROGETTO - SCALA 1:2.000

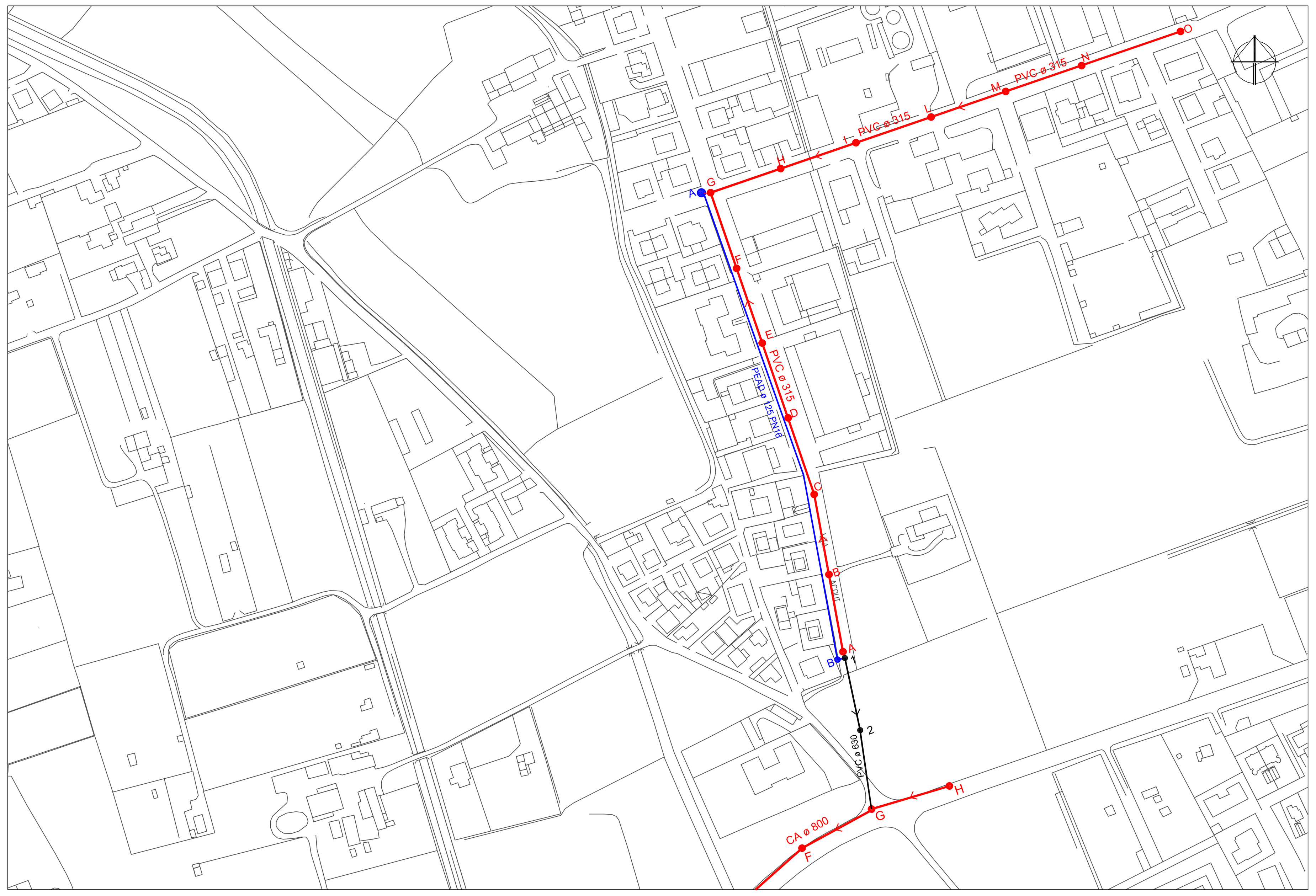

STAZIONE DI SOLEVAMENTO

LE QUOTE RIPORTATE DEVONO ESSERE VERIFICATE IN CORSO D'OPERA UNA VOLTA REALIZZATA LA NUOVA RETE FOGNARIA.

ALL'INTERNO DELLA STAZIONE DI SOLLEVAMENTO I PEZZI SPECIALI SONO IN GHISA E LE TUBAZIONI IN ACCIAIO INOX.

LE DUE VASCHE SONO REALIZZATE CON ELEMENTI MONOBLOCCO PREFABBRICATI IN CLS, MENTRE LA SOLETTA DI FONDO E DI COPERTURA SONO GETTATE IN OPERA.

LEGENDA RIFERIMENTI

GIUNTO COMPENSATORE DN 125 (1)
SARACINESCA IN GHISA CORPO PIATTO DN 100 (2)
VALVOLA DI RITEGNO A SFERA MOBILE IN GHISA DN 100 (3)
POMPE (4)
TUBAZIONE IN ACCIAIO INOX DN 100 (5)
TUBAZIONE IN POLIETILENE AD De 125 SDR 11 PN 16 (6)
TUBAZIONE IN ACCIAIO INOX DN 50 / 2" (7)
VALVOLA A SFERA IN OTTONE 2" (8)
TRONCHETTO A SALDARE INOX FILETTATO (9)

DETTAGLIO INTERVENTO

RETE IN PRESSIONE

VIA ACQUI PEAD ø 125 PN16 m. 310,00

VASCA IMPIANTO SOLLEVAMENTO dim. interne 200 x250 cm.
POZZETTO DI MANOVRA dim. interne 150 x150 cm.
POZZETTO ARRIVO TUBAZIONE MANDATA dim. interne 100 x100 cm.

RETE FOGNATURA IN PROGETTO
TUBAZIONE DI MANDATA IN PROGETTO
RETE FOGNATURA ESISTENTE
RETE FOGNATURA REALIZZATA DAI LOTTIZZANTI

asm vigevano e lomellina s.p.a.
sede legale:Viale Petrarca 68 - 27029 Vigevano (PV)
Cod. Fisc. e Part. IVA 01471630184 - cap. soc. 22.925.170,00 i.v.
Iscr. n. 200152 del Registro delle Imprese di Pavia
Tel +39 0381 697211 - Fax +39 0381 82794
comunicazioni@pec.asmvigevano.it
www.asmvigevano.it - asmvig@asmvigevano.it

LAVORI DI ADEGUAMENTO ED ESTENSIONE DEI SOTTOSERVIZI: RETI FOGNATURA, GAS MP, ACQUA E RETE TELEMATICA IN C.SO ALDO MORO, VIA ACQUI, VIA ALESSANDRIA E VIA TORTONA NEL COMUNE DI VIGEVANO

CUP

VIA ACQUI
IMPIANTO SOLLEVAMENTO
PIANTE-SEZIONI

SCALA : 1:100 -1:2000

ELABORATO 6

IL COMMITTENTE	PROGETTISTA Ing. Alberto Bonzanini
Data :	Data : 10/01/2019
VERIFICA Geom. Fabio Tonelli	VALIDAZIONE Dott. Gianluca Zorzoli
Data : 10/01/2019	Data : 10/01/2019

Rev.	Data	Descrizione	Disegnatore/i
0	10/01/2019	EMISSIONE	Geom. Paola Gilardi